Storie di Successo

Industria: Industria Chimica e Farmaceutica

Applicazione: Trasportatore

Risparmio Costi: € 7 000

Introduzione

In un impianto per la lavorazione del potassio si verificavano problemi sui supporti ritti del trasportatore a catena equipaggiato con cuscinetti a rulli conici. I cuscinetti subivano parecchi cedimenti all'anno a causa delle gravose condizioni operative (polvere di produzione, temperatura elevata dell'albero). Il cliente non era soddisfatto delle breve durata operativa dei cuscinetti, che comportava costi aggiuntivi per interventi di manutenzione e fermi imprevisti. La richiesta era che i cuscinetti durassero almeno un anno per poter effettuare la sostituzione durante gli interventi di manutenzione programmata. I tecnici di NSK hanno verificato l'unità e rilevato che i supporti ritti a entrambe le estremità dell'albero non erano liberi, con conseguenze negative sulla durata dei cuscinetti. NSK ha proposto di utilizzare supporti ritti della serie SNN dotati di cuscinetti radiali orientabili a rulli con gioco radiale maggiore e trattamento termico aggiuntivo. Grazie a questo intervento il trasportatore ha funzionato senza problemi fino all'intervento di manutenzione programmata.

Punti Chiave

- Trasportatore su impianto di lavorazione del potassio
- Supporti ritti dotati di cuscinetti a rulli conici
- Costi aggiuntivi per fermi imprevisti e interventi di manutenzione
- Soluzione NSK: Supporti ritti serie SNN con cuscinetti radiali orientabili a rulli e trattamento termico aggiuntivo
- Maggiore durata del cuscinetto
- Risparmio sui costi di manutenzione e cuscinetti

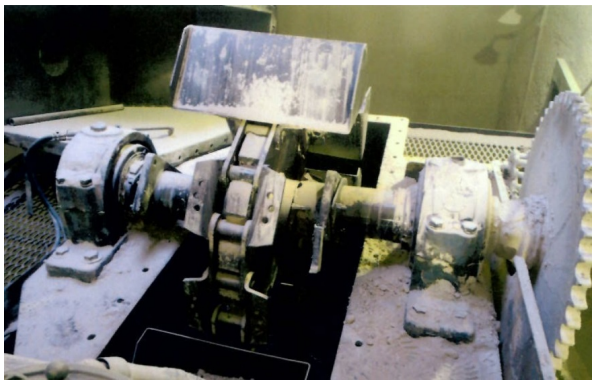

↑ Trasportator

Valore

- I tecnici di NSK hanno condotto un'ispezione analizzando le condizioni operative
- NSK ha proposto di utilizzare supporti ritti della serie SNN dotati di cuscinetti radiali orientabili a rulli con gioco radiale maggiore e trattamento termico aggiuntivo
- In seguito all'ispezione è stato consigliato anche di effettuare un montaggio libero su un lato dell'albero per sostenere il carico assiale durante l'esercizio
- I test hanno evidenziato una riduzione dei costi per i cuscinetti e una riduzione degli interventi di manutenzione

Caratteristiche del prodotto

- Supporto con due fori di lubrificazione e un foro di drenaggio
- Angolature solide sulla base per spine di riferimento
- Forma quadrata e segni di centraggio
- Fusione di alta qualità con 5 diverse tipologie di tenute: Tenute a doppio labbro / Tenute a sezione trapezoidale / Tenute in feltro / Tenute a labirinto / Tenute in Taconite
- Facilità di montaggio e allineamento
- Elevata rigidità (riduce al minimo la deformazione della sede del cuscinetto)
- Ampia gamma di tenute e configurazioni per tutte le esigenze
- Buon trasferimento termico
- Possibilità di usare lo stesso alloggiamento con cuscinetti a doppia corona di sfere autoallineanti e cuscinetti radiali orientabili a rulli a due corone
- Costi di manutenzione ridotti

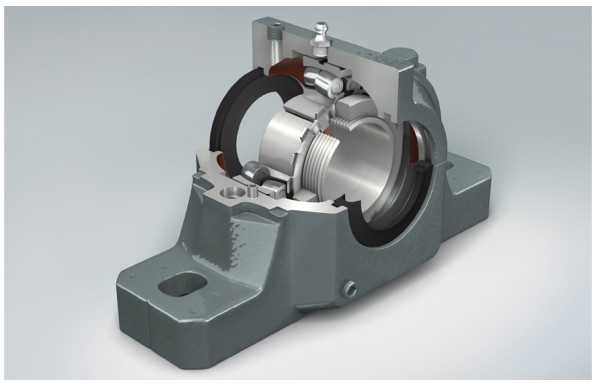

↑ Supporti NSK Serie SNN

Descrizione della Riduzione dei Costi

Prima		Costo Annuo	NSK Solution	Costo Annuo
	Riduzione dei costi per fermi impianto, manutenzione e cuscinetti	€ 7.000	Nessun fermo macchina non pianificato	€ 0
Costo totale		**€ 7.000**		**€ 0**